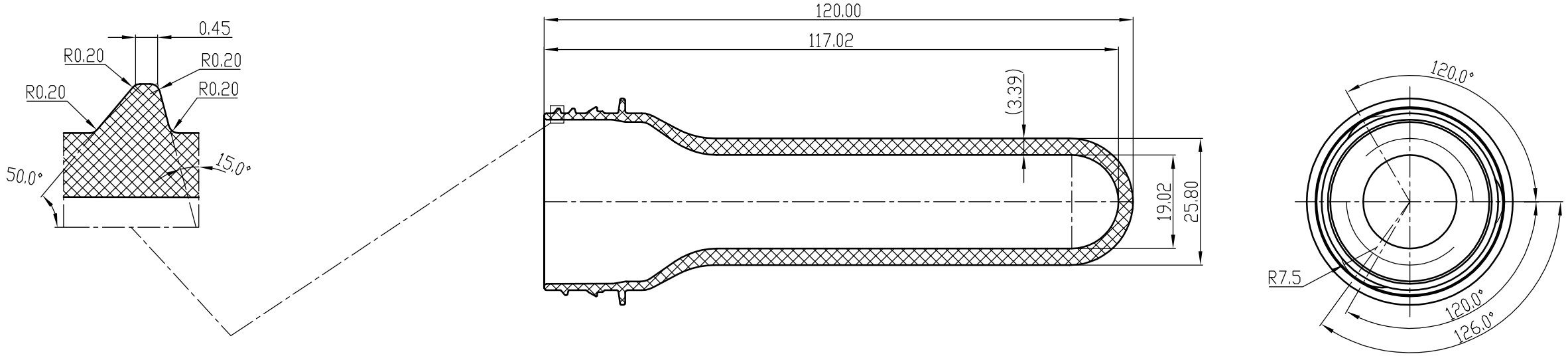

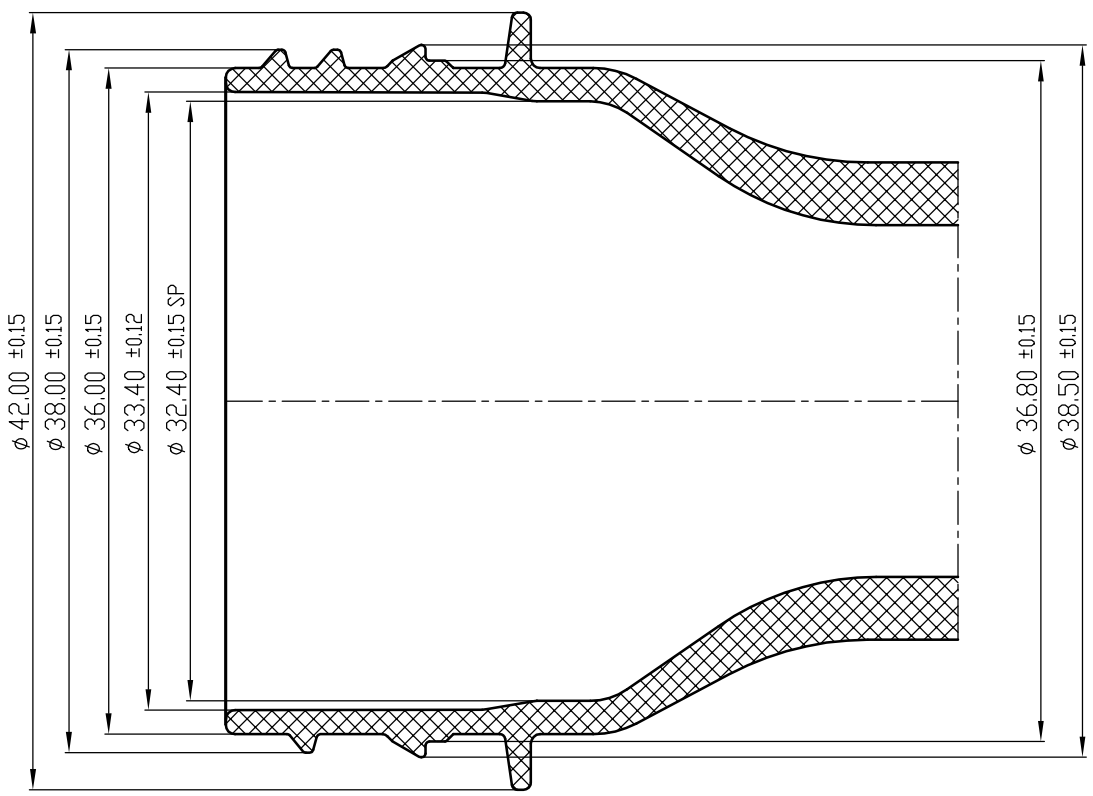

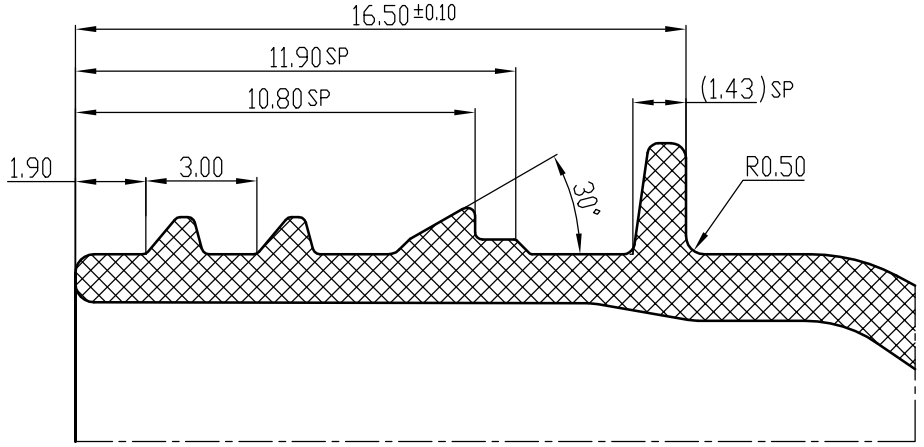

TSZ	DB	MEGNEVEZÉS	ANYAG	MÉRET	G.	SZABVÁNY	MEGJEGYZÉS

c			
b			
a			
Jel	Változás	Dátum	Név

2014	Dátum	Név
Tervező	Júli 29.	
Ellenőr		

T: (+36) 76 505 306 F: (+36) 76 500 963

DELTAPLAST KFT

H-6000 Kecskemét , Mártirok útja 2.

Lapszám :

összes lapok száma :

MEGNEVEZÉS

ENL_5507/_ 37g ± 0,5g

TŰRÉS

0,0 ± 0,1
0,00 ± 0,01
0,000 ± 0,005

M 1:1

Job Nr.:

Szerszámszám

Proj Nr.