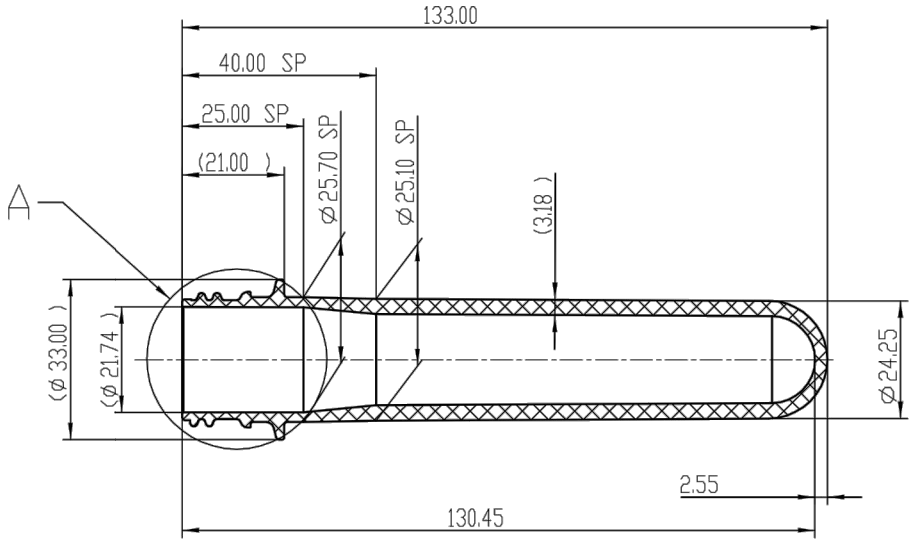

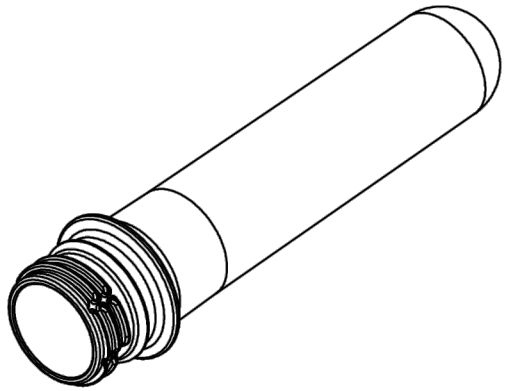

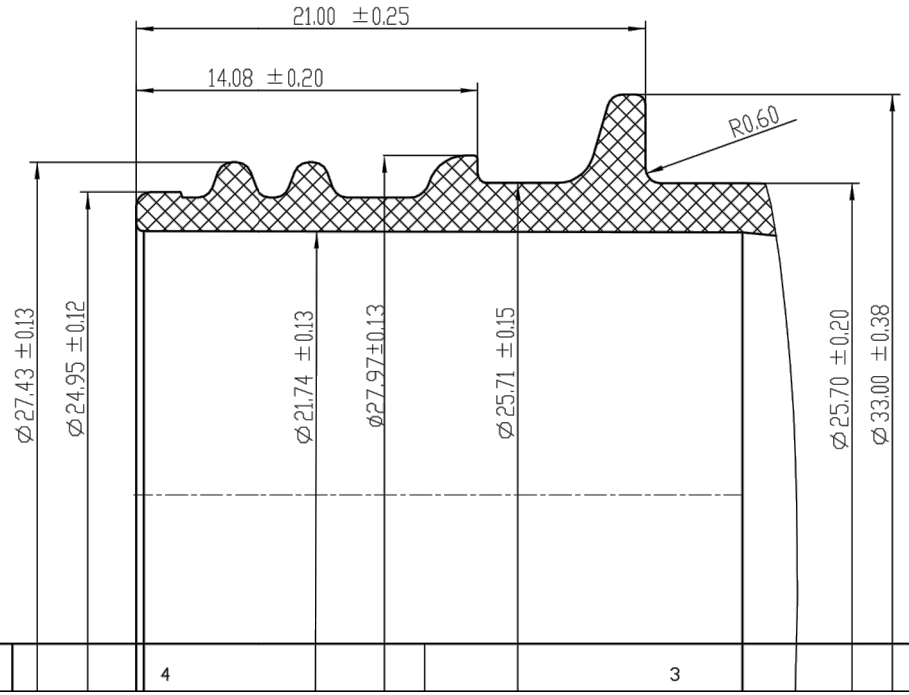

A HIÁNYZÓ MÉRETEK A 3D-S MODEL SZERINT

TSZ	DB	MEGNEVEZÉS	ANYAG	MÉRET	G.	SZABVÁNY	MEGJEGYZÉS

A tűrésnélküli méreteket lásd:
DIN 16901-130

	2008	Dátum	Név
Tervező		01-Nov-09	
Ellenőr			

T: (+36) 76 505 306 F: (+36) 76 500 963
DELTAPLAST KFT
H-6000 Kecskemét , Mártírok útja 2.

Jel	Változás	Dátum	Név
c			
b			
a			

Lapszám :
Összes lapok száma :

MEGNEVEZÉS
ENL_3025 35,5g ±0,5g

TŰRÉS
0,0 ± 0,1
0,00 ± 0,01
0,000 ± 0,005

M 1:1

Job Nr.:

Szerszámszám

Proj Nr.